Zawias 3.ST46

RST Roztocze
LOCKING SOLUTIONS

stainless steel | x | 90°

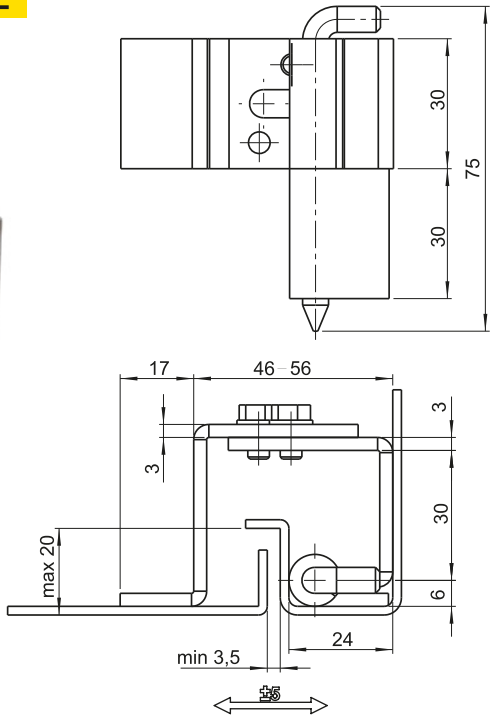

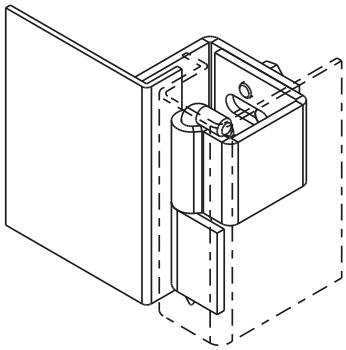

NR KATALOGOWY	ELEMENT SKŁADOWE	MATERIAŁ
3.ST46.001	Uchwyt Sworzeń	Stal ocynkowana
	Stopa	Stal bez pokrycia
3.ST46.001SN	Uchwyt, Stopa, Sworzeń	Stal nierdzewna

stainless steel | x | 90°

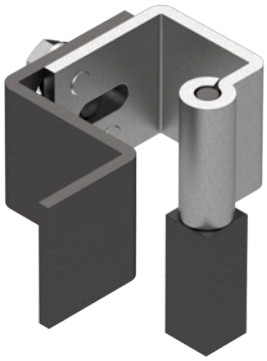

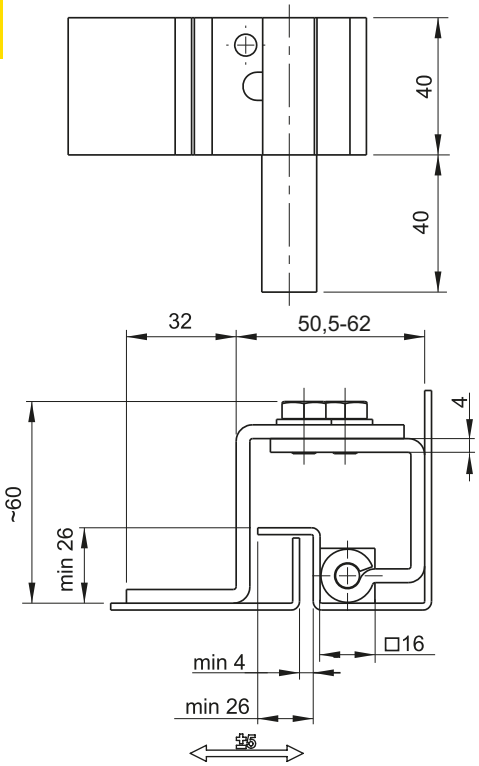

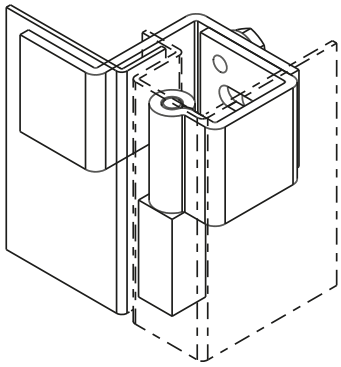

NR KATALOGOWY	ELEMENT SKŁADOWE	MATERIAŁ
3.ST46-2.001	Uchwyt	Stal bez pokrycia
	Stopa	Stal ocynkowana
3.ST46-2.001SN	Uchwyt, Stopa, Sworzeń	Stal nierdzewna