Zamek 2.516.002

ze stałą wysokością rygla H = 38 lub H=58

RST Roztocze
LOCKING SOLUTIONS

NOWOŚĆ

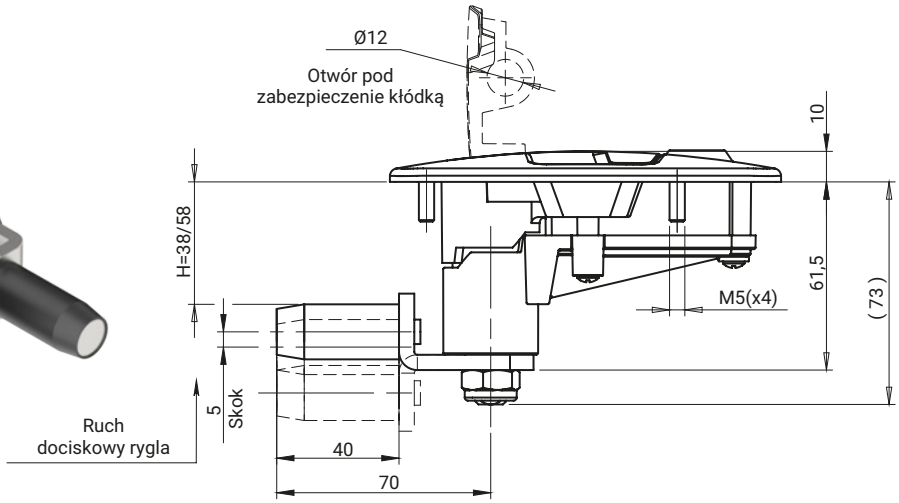

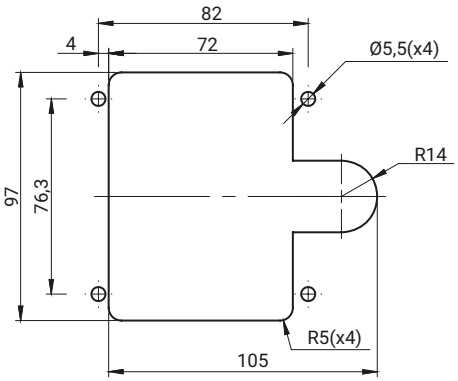

Otwory montażowe

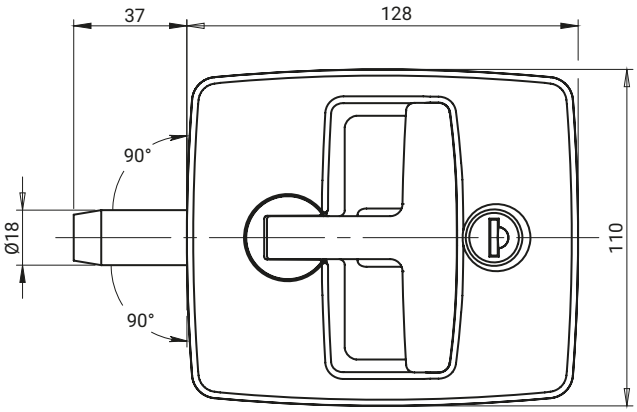

NR KATALOGOWY	ELEMENTY SKŁADOWE	MATERIAŁ	WYKOŃCZENIE [C]		WKŁADKA BĘBENKOWA	
			Chrom	RAL9005	Kod klucza	
2.516.002	Korpus, Rolka rygla	Poliamid PA6 GF	-	07	Różny kod RK	1333
	Uchwyt	ZAMAK 5	01	04		
	Tuleja rygla	ZAMAK 5	-			
	Rygiel	Stal nierdzewna				

SWORZNIE [X]				WYKOŃCZENIE [C]	
				Chrom	RAL9005*
D5	T9	KW8	S	01	04

Jak zamawiać:

2.516.002 — KW8.C — 07 — 04

Numer katalogowy

Kod klucza / Typ sworznia [C]
gdzie: C - oznacza wykończenie powierzchni sworznia

Wykończenie korpusu [C]

Wykończenie uchwytu [C]

* inne kolory na indywidualne zapytanie